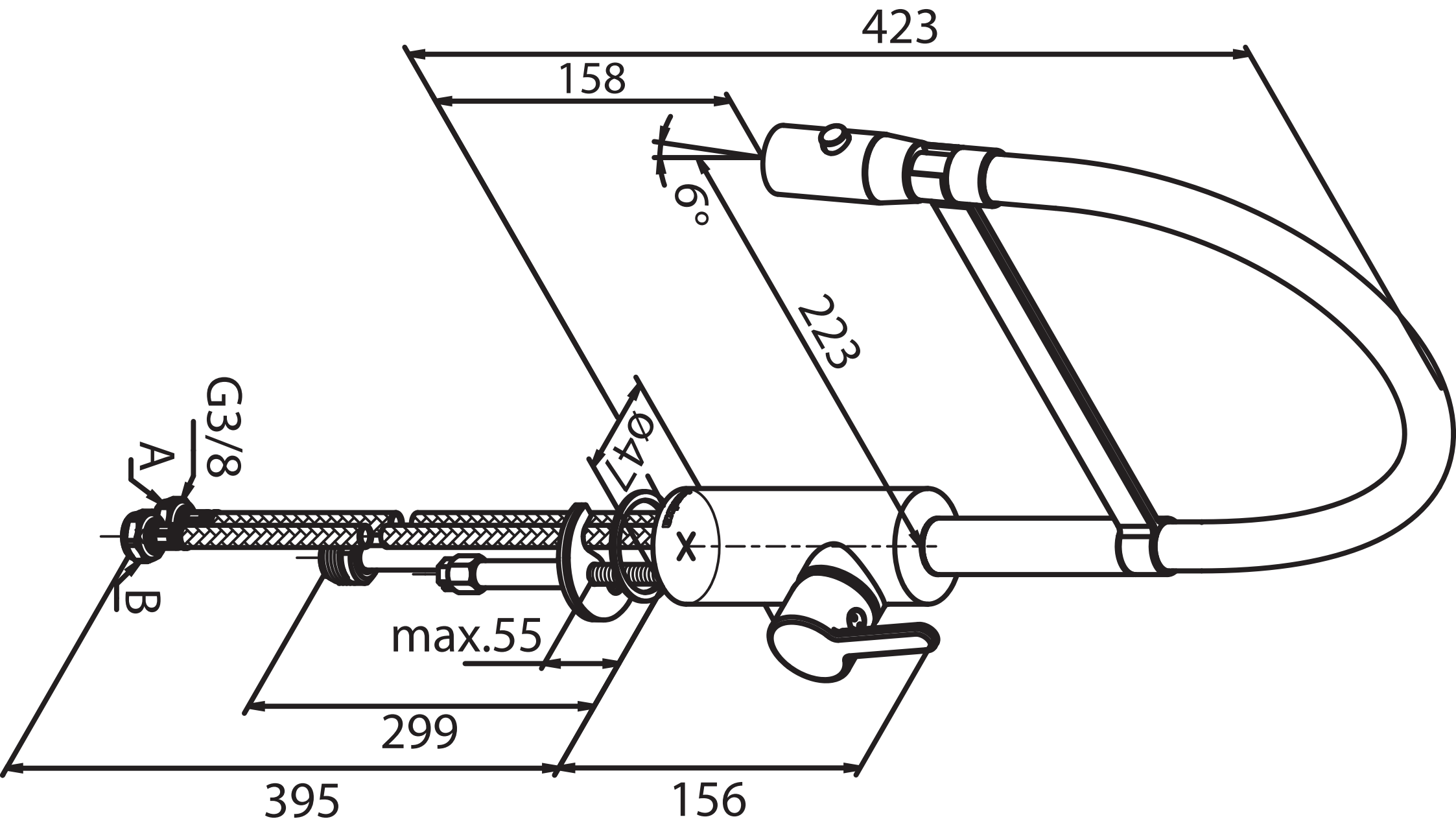
423
158
6°
223
Ø47
G3/8
A
B
max.55
299
395
156