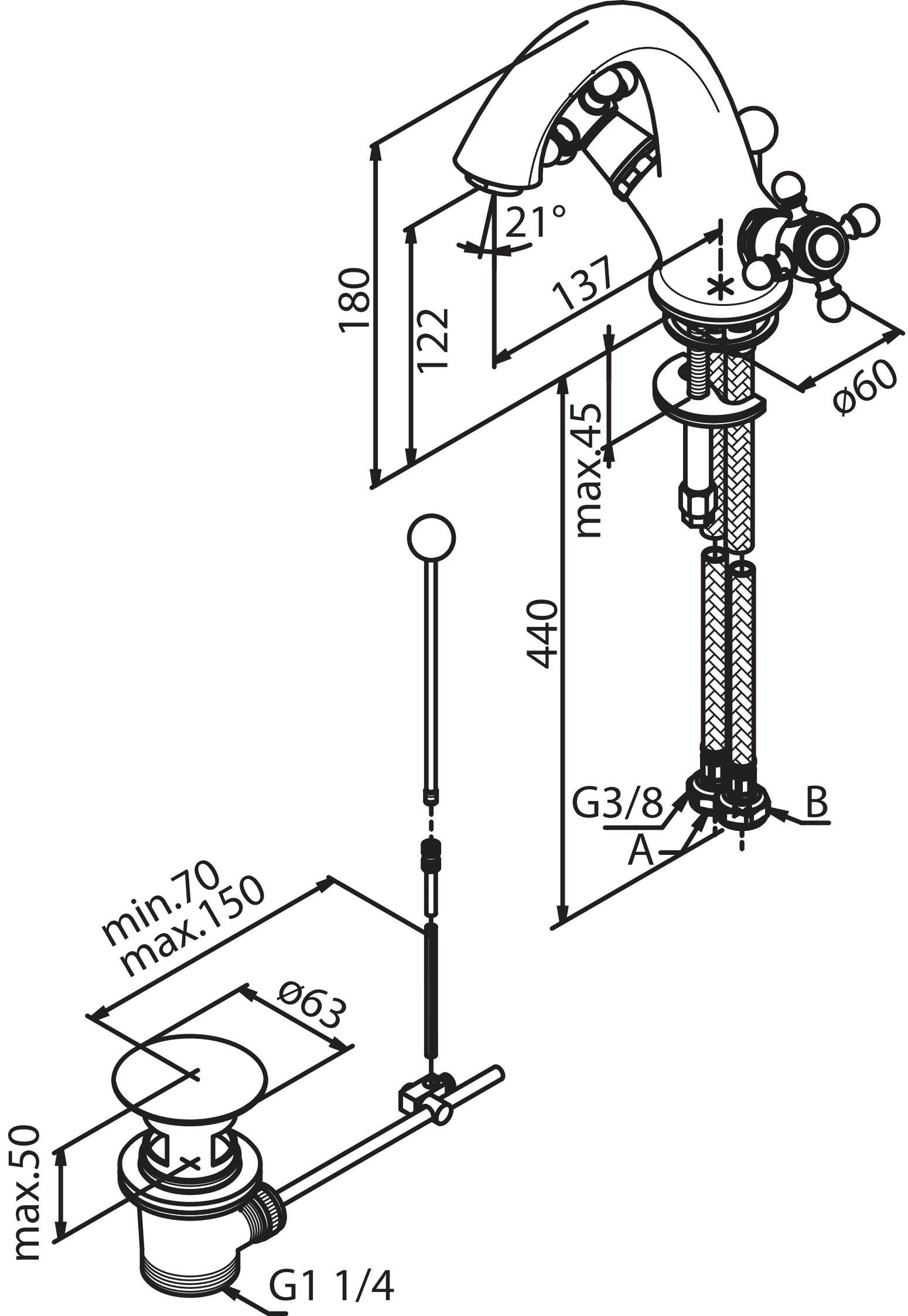
180
122
21°
137
ø60
max.45
440
G3/8
A
B
min.70
max.150
ø63
max.50
G1 1/4