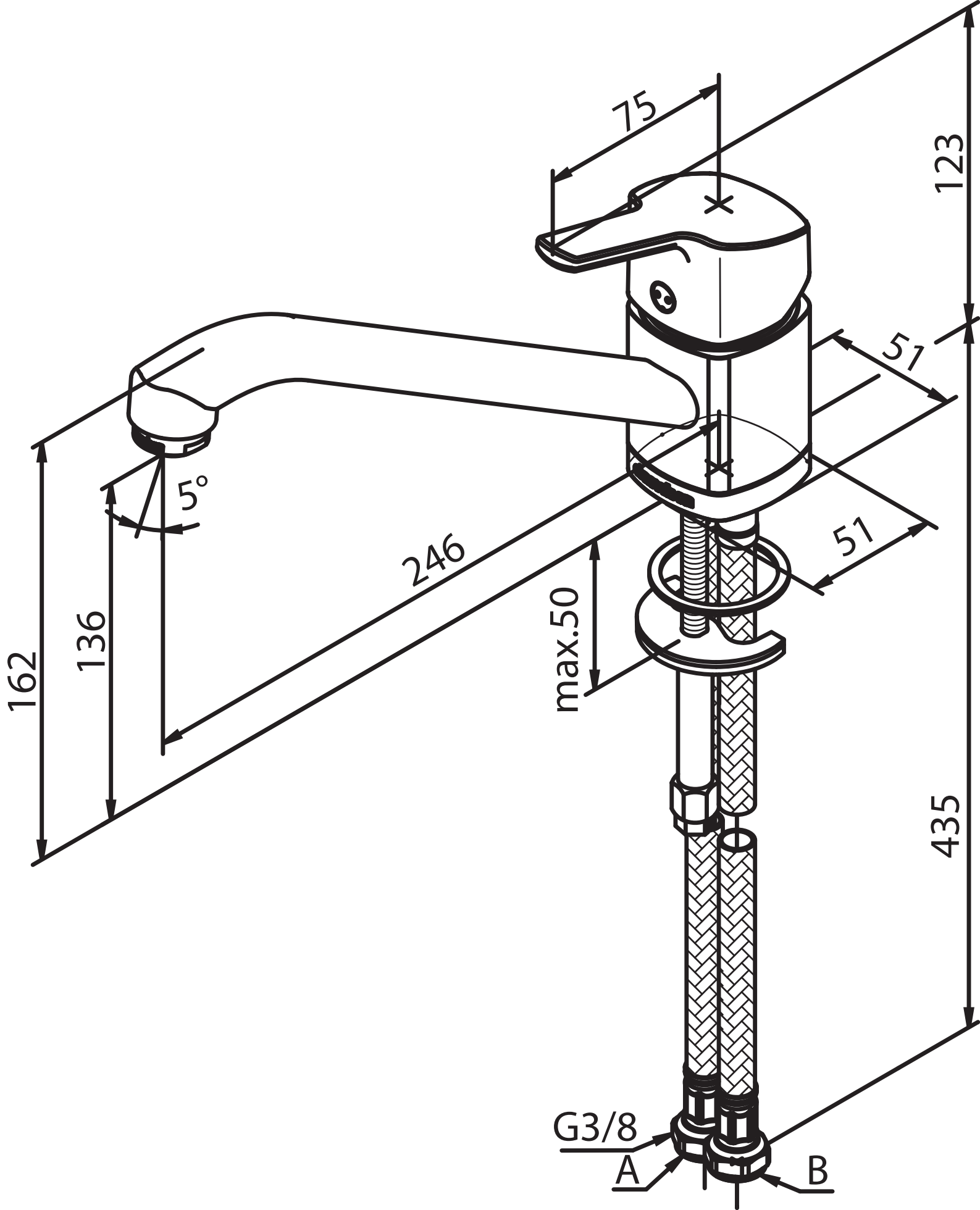
75
123
51
51
5°
246
162
136
max.50
435
G3/8
A
B