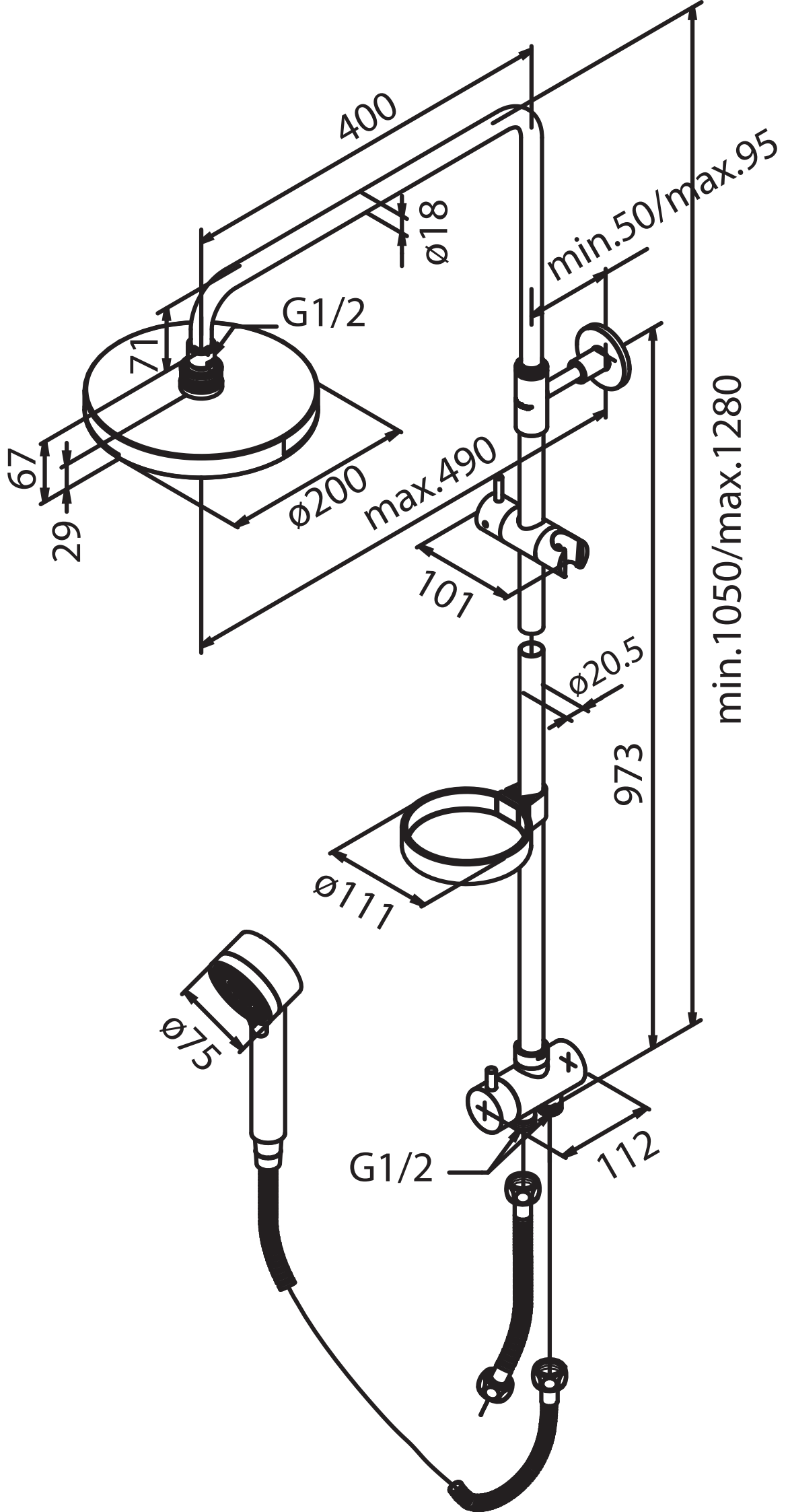
400
ø18
min.50/max.95
G1/2
71
67
29
ø200
max.490
101
min.1050/max.1280
ø20.5
973
ø111
ø75
G1/2
112