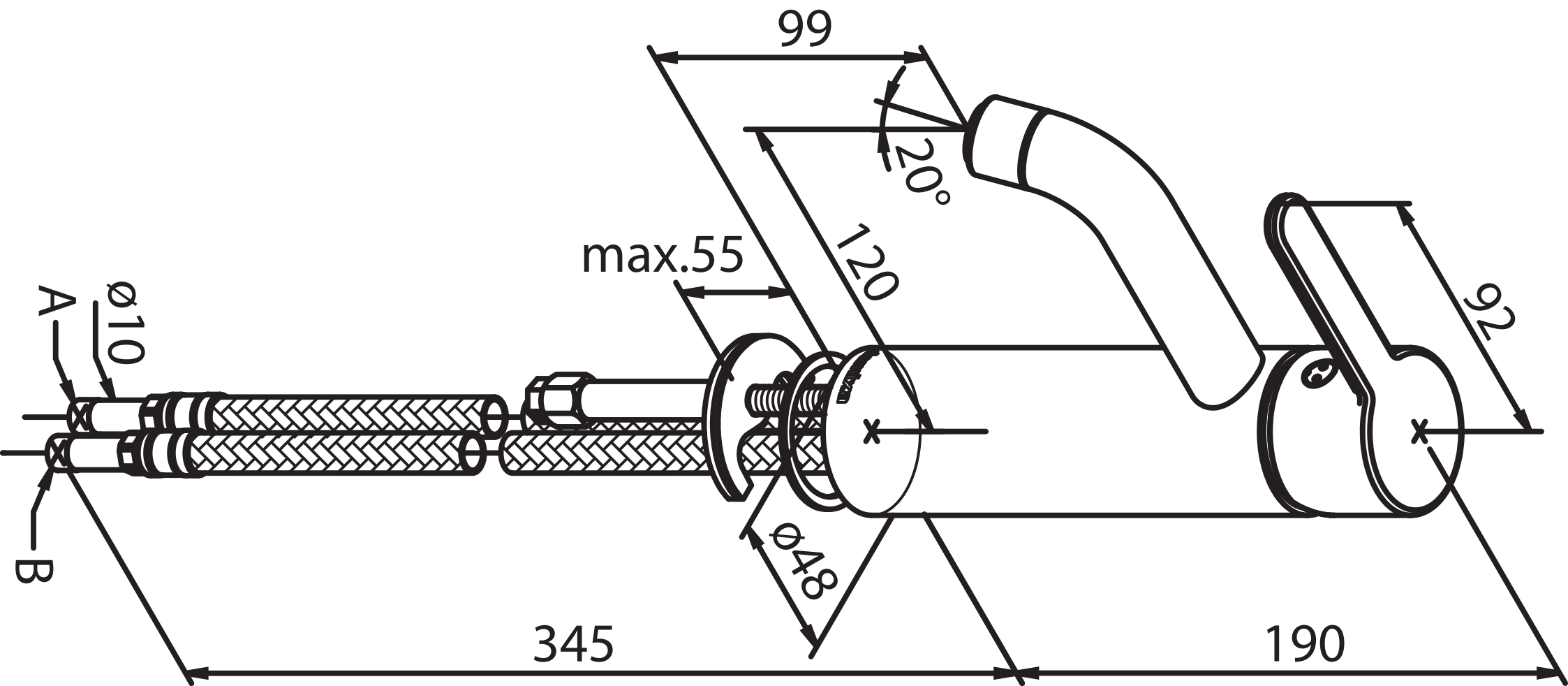
99
20°
max.55
120
92
A
ø10
B
ø48
345
190